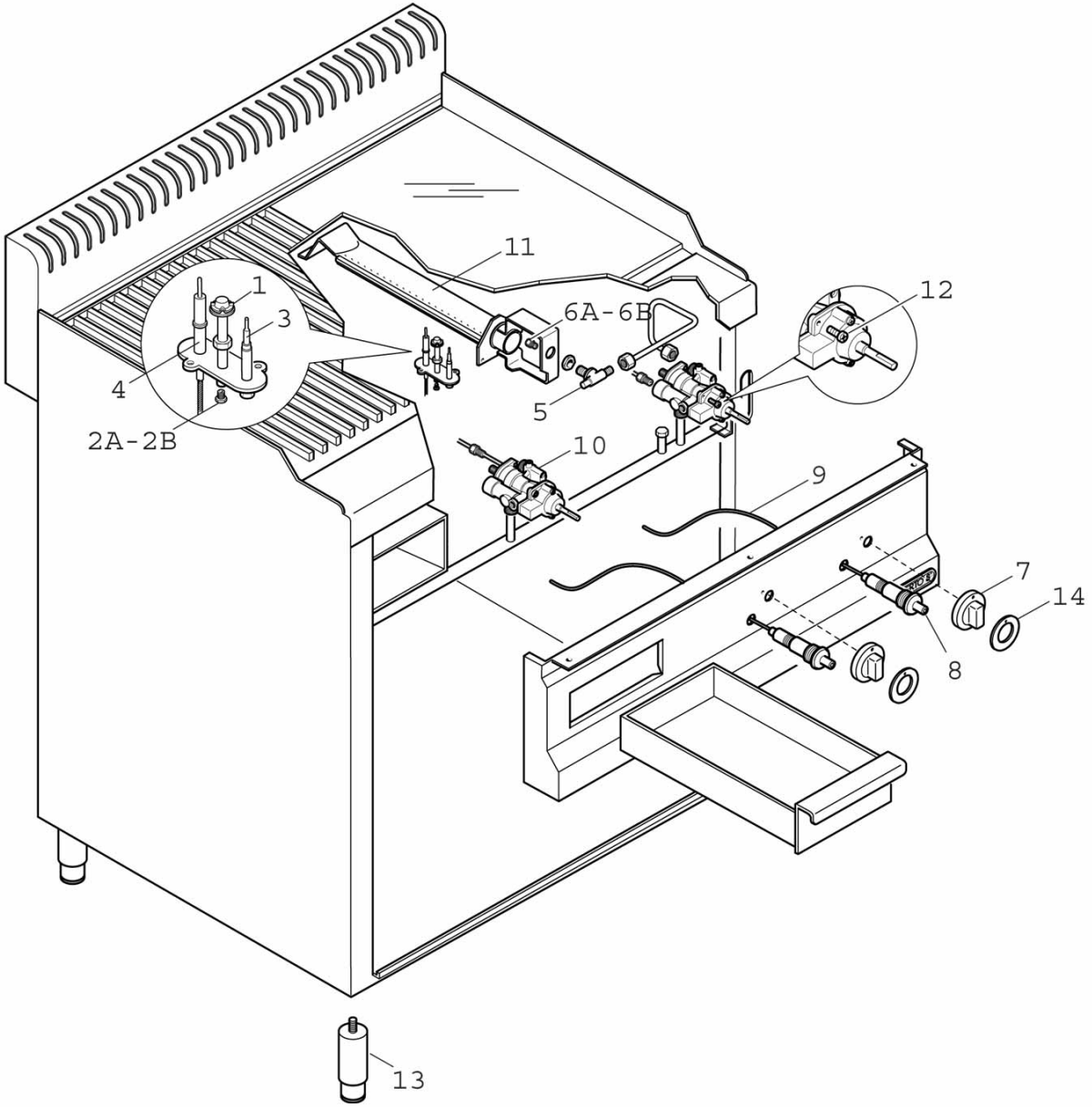
11
1
3
6A-6B
12
4
5
2A-2B
10
9
7
14
8
13

G7FR8M-2

Pos. Item	Codice Code	Descrizione	Item Description	Designation articles	Artikelbeschreibung	Decripciòn artìculos	N° pezzi - No. pieces					
1	27291100	Pilota (0160)	Pilot	Veilleuse	Zundflamme	Piloto						2
2A	40000000	Ugello: indicare modello e tip	Injector: specify model and ga	Gliceur: specifier modele et g	Duese: modell und gas-typ zeig	Tobera: precisar modelo y tipo						2
2B	40000000	Ugello: indicare modello e tip	Injector: specify model and ga	Gliceur: specifier modele et g	Duese: modell und gas-typ zeig	Tobera: precisar modelo y tipo						2
3	22296900	Candeletta acc. gl/cpg/plg/fry	Ignition plug gl/cpg/plg/fry-t	Bougie allumage gl/cpg/plg/fry	Kleine zundkerze gl/cpg/plg/fr	Bujia de encendido gl/cpg/plg/						2
4	31288600	Termocoppia quick l=400 frytop	Thermocouple quick l=400 fryto	Thermocouple quick l=400 fryto	Thermoelement quick l=400 fryt	Termopar quick l=400 frytop						2
5	32327600	Portaugello gl-plg-cpg-cucine	Injector holder	Support injecteur	Dusenhalter	Soporte de tobera						2
6B	40000000	Ugello: indicare modello e tip	Injector: specify model and ga	Gliceur: specifier modele et g	Duese: modell und gas-typ zeig	Tobera: precisar modelo y tipo						2
6A	40000000	Ugello: indicare modello e tip	Injector: specify model and ga	Gliceur: specifier modele et g	Duese: modell und gas-typ zeig	Tobera: precisar modelo y tipo						2
7	35877100	Manopola rossa p. 8x6,5 a 180°	Red knob p. 8x6,5 a 180°ral300	Manette rouge p. 8x6,5 a 180°	Drehknopf p. 8x6,5 a 180°ral30	Mando rojo p. 8x6,5 a 180°ral3						2
7	35876100	Manopola rossa p. 8x6,5 a 180°	Red knob 8x6,5 180°	Manette rouge 8x6,5 180°	Drehknopf 8x6,5 180°	Mando rojo 8x6,5 180°						2
8	32188200	Piezoelettrico dado	Piezoelectric ignition nut	Piezo-electrique ecrou	Piezozunder mutter	Piezoelectrico tuerca						2
9	22189200	Cavo accensione piezo faston o	Piezo ignition cable	Cable allumage piezo	Piezozundungkabel	Cable encendido piezo						2
10	31273600	Rubinetto pel21s;9x1;bypas 55	Tap pel 21s;9x1;bypas 55	Robinet pel 21s;9x1;bypas 55	Hahn pel 21s;9x1;bypas 55	Llave de paso pel 21s;9x1;bypa						2
11	31782000	Ass.bruciatore 5 kw frytop s.7	5 kw burner single/double mode	BrÛleur p simple et double 5 k	Brenner fÜr einzel und doppel	Quemador mod. individual/doble						2
13	24684200	Piedino inox 1 1/2 h-125/175	Foot 1 1/2 h-125/175	Pied 1 1/2 h-125/175	Fuss 1 1/2 h-125/175	Pata 1 1/2 h-125/175						4
14	31952200	Serig.rossa manop.gas plg-cpg-	Red gas knob serigraphy	Serigraphie rouge manette	Rote drehknopfserigraphie	Serigrafia roja mando						2